ALUMINIUM GANTRY CRANE, stationary model
load capacity 1.000 kg with double beam

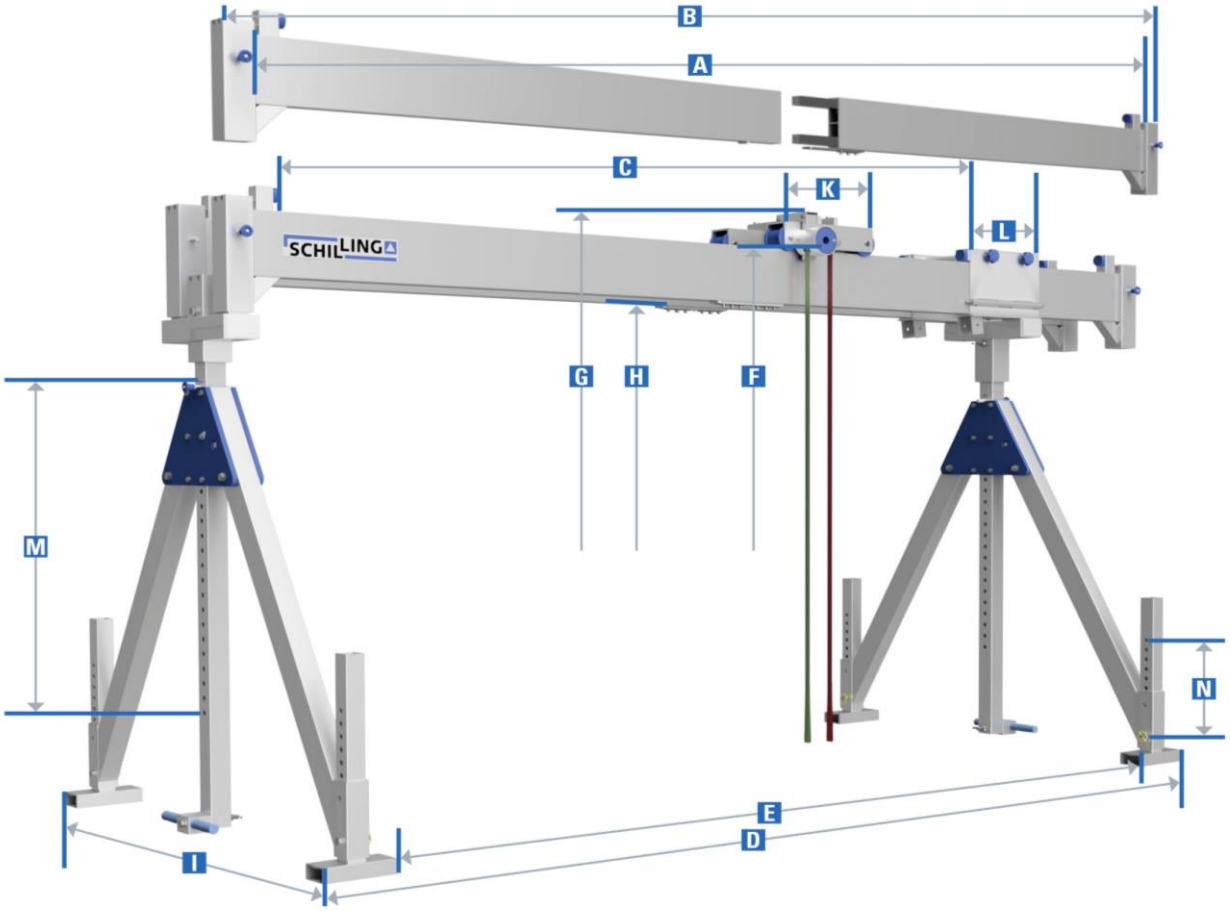

item no.	load capa-city	beam length			total width of the crane		suspension point at the bolt of the trolley		total heigth		lower edge alu beam		lateral stand	park-brake trolley	hori-zontal adjuster	adjust-ment range		weight
		clear width	total	usable	outside	inside	min.	max.	min.	max.	min.	max.	width	width	width	beam support	adjust-ment foot	
		A	B	C	D	E	F		G		H		I	K	L	M	N	
	kg	mm	mm	mm	mm	mm	mm	mm	mm	mm	mm	mm	mm	mm	mm	mm	mm	kg
SMALL																		
1511040-10	1000	4000	4016	3158	4141	3650	1834	2884	1934	2984	1567	2617	1293	480	421	650	400	244
1511050-10	1000	5000	5016	4158	5141	4650	1834	2884	1934	2984	1567	2617	1293	480	421	650	400	262
1511060-10	1000	6000	6016	5158	6141	5650	1834	2884	1934	2984	1567	2617	1293	480	421	650	400	279
1511070-10	1000	7000	7016	6158	7151	6650	1834	2884	1934	2984	1567	2617	1293	480	421	650	400	297
1511080-10	1000	8000	8016	7158	8141	7650	1834	2884	1934	2984	1567	2617	1293	480	421	650	400	314
MEDIUM																		
1521040-10	1000	4000	4016	3158	4141	3650	2245	3395	2345	3495	1978	3128	1716	480	421	750	400	262
1521050-10	1000	5000	5016	4158	5141	4650	2245	3395	2345	3495	1978	3128	1716	480	421	750	400	280
1521060-10	1000	6000	6016	5158	6141	5650	2245	3395	2345	3495	1978	3128	1716	480	421	750	400	297
1521070-10	1000	7000	7016	6158	7141	6650	2245	3395	2345	3495	1978	3128	1716	480	421	750	400	315
1521080-10	1000	8000	8016	7158	8141	7650	2245	3395	2345	3495	1978	3128	1716	480	421	750	400	332
HIGH																		
1531040-10	1000	4000	4016	3158	4141	3650	2787	4337	2887	4437	2520	4070	2214	480	421	1150	400	285
1531050-10	1000	5000	5016	4158	5141	4650	2787	4337	2887	4437	2520	4070	2214	480	421	1150	400	303
1531060-10	1000	6000	6016	5158	6141	5650	2787	4337	2887	4437	2520	4070	2214	480	421	1150	400	320
1531070-10	1000	7000	7016	6158	7141	6650	2787	4337	2887	4437	2520	4070	2214	480	421	1150	400	337
1531080-10	1000	8000	8016	7158	8141	7650	2787	4337	2887	4437	2520	4070	2214	480	421	1150	400	355

SCHILLING Kran- und Hebetechnik GmbH
Ernst-Zimmermann-Straße 9 - 11
88045 Friedrichshafen
Germany

+49 7541 60 40 40
www.schilling-fn.de
mail@schilling-fn.de